respekta Kitchen Economy

ACHTUNG!!!

Produkt-ID:

21Fr

Bei einer Reklamation von Möbelteilen bitten wir Sie auch diese Produkt ID Nr. Ihrem Händler mitzuteilen.

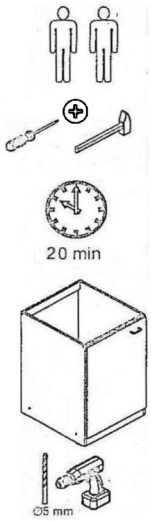

7,8mm x 35mm DB 10x	7mm x 50mm KN 8x	04 mm IBS 4 mm 1x
Topfband TB 2x	3,5mm x 16mm S 16 8x	Abdeckkappe AK 8x
Gleiter + Nagel 4x	Griff GR 1x	3,9mm x 30mm (Passend zum Griff) S 25 2x

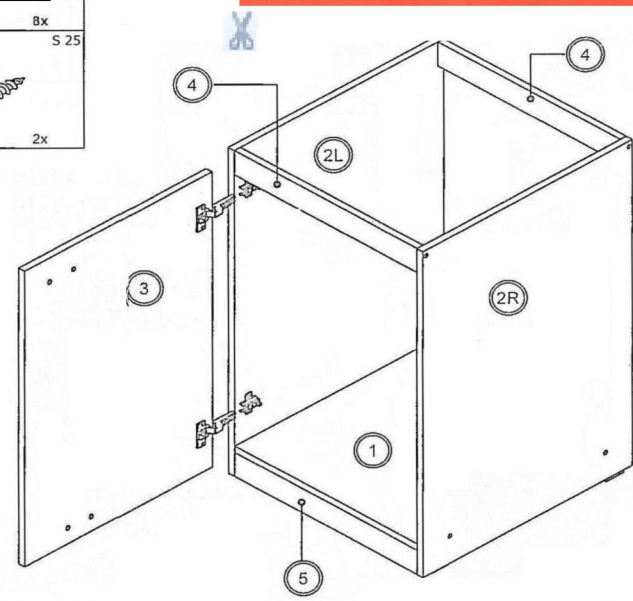

16x488x60
1x Sockel 5

16x741x517
1x
3

16x817x560
2x
2L
2R

16x488x60
2x Rückwand 4

1
16x488x560
1x

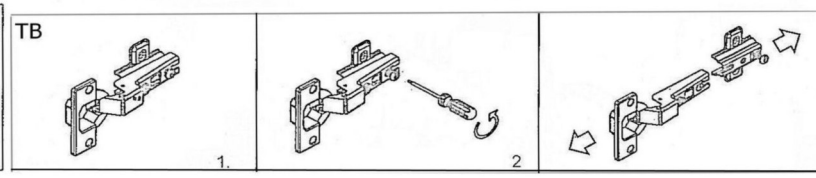

respekta Kitchen Economy

„Legen Sie bevor Sie bohren eine geeignete Holzunterlage auf die Vorderseite der Front. Dies verhindert eine Beschädigung der Front Vorderseite."

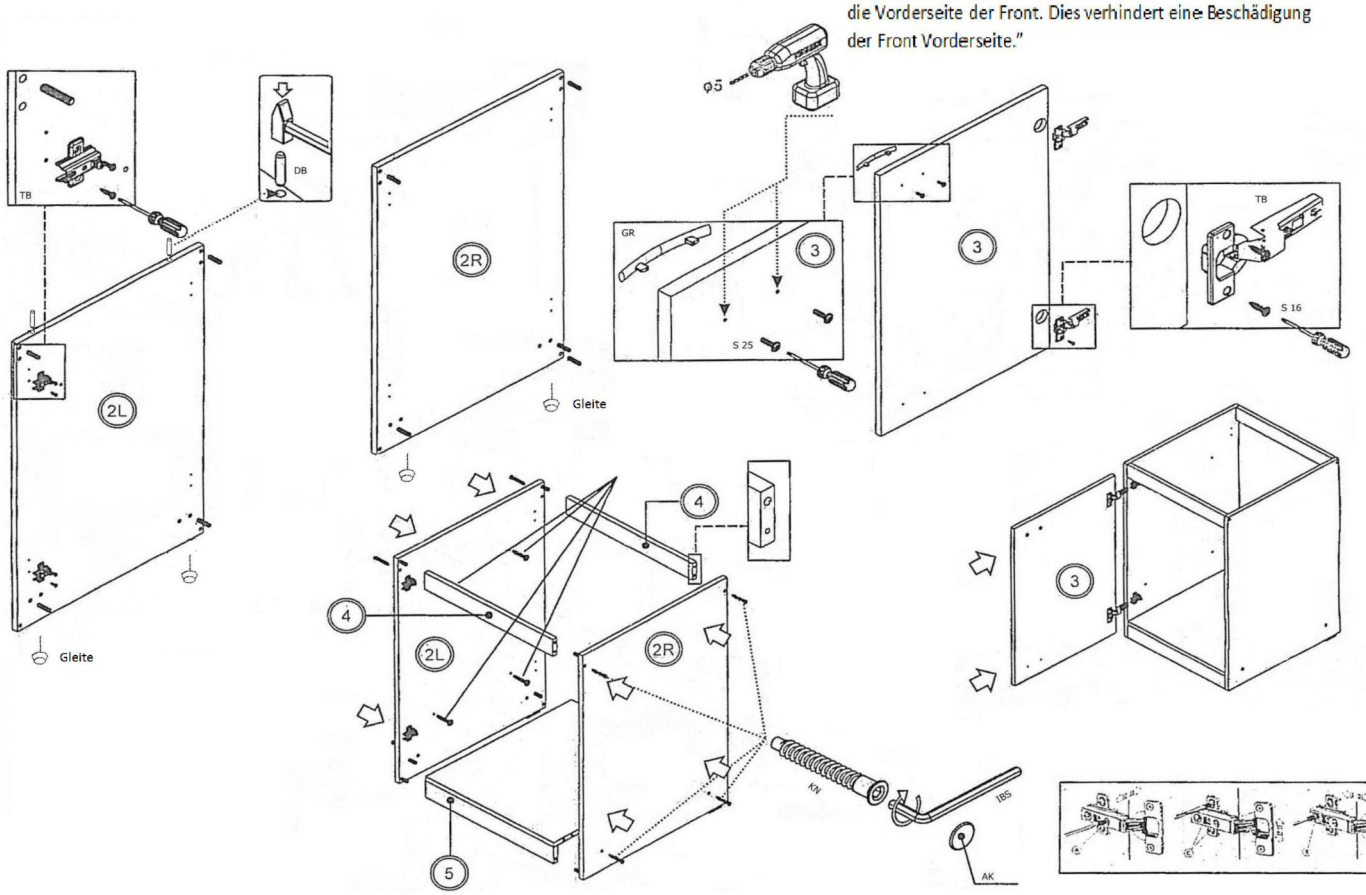

respekta Kitchen Economy

Schritt 1

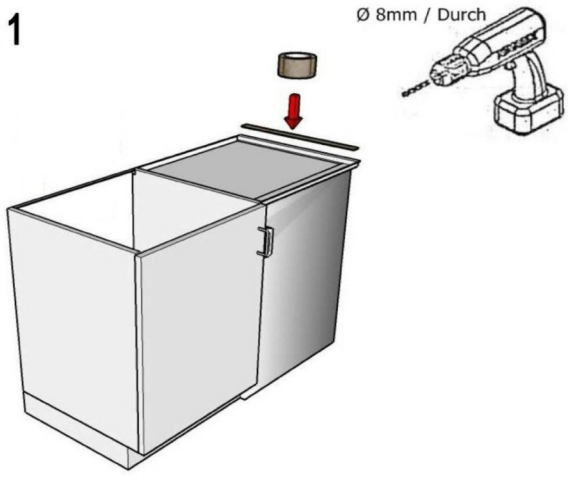

Schritt 2

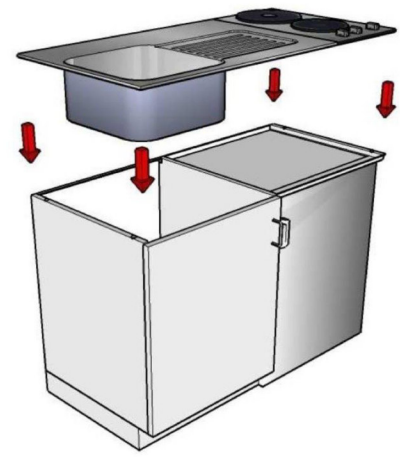

APO30KW1 Apothekerschrank mit Arbeitsplatte Seite 1 von 4

respekta® Kitchen Economy

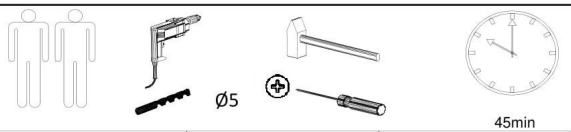

KO 01 8*30 28x	KN 03 7*50 22x	PL 12 8x
DR 27 3,5*16 20x	DR 25 4*25 10x	EU 01 6*11 18x
VG 03 3x	KV 01 1,5*20 40x	SP 01 2x
KL 01 4mm 1x	PL 16 1x	HK 01 1x
UC 08 (96mm) 1x	UC 49 (64 mm) 1x	UC 07 (96 mm) 1x
IK 01 1x	UC 09 (128mm) 1x	UC 06 2x
GN 1 4x Gleiter+ Nagel		Zum Schutz der Holzteile können Sie rundum die Sockelleiste eine Silikonnaht ziehen.

ACHTUNG!!!

Produkt-ID:

21Fr

Bei einer Reklamation von Möbelteilen bitten wir Sie auch diese Produkt-ID Nr. Ihrem Händler mitzuteilen.

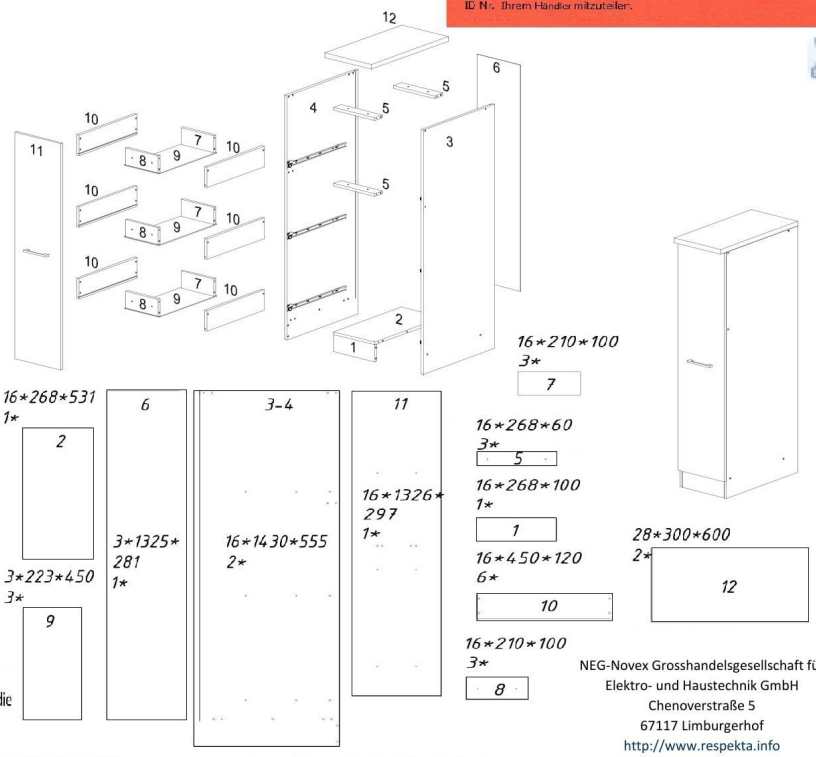

NEG-Novex Grosshandelsgesellschaft für
Elektro- und Haustechnik GmbH
Chenoverstraße 5
67117 Limburgerhof
http://www.respekta.info

APO30KW1 Apothekerschrank mit Arbeitsplatte Seite 2 von 4

respekta® Kitchen Economy

1.

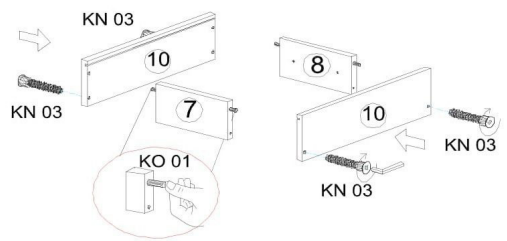

2.

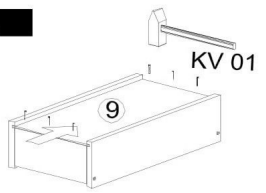

3.

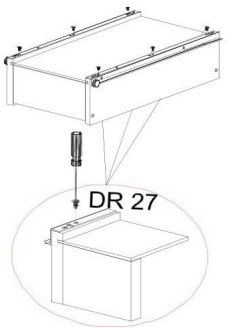

4.

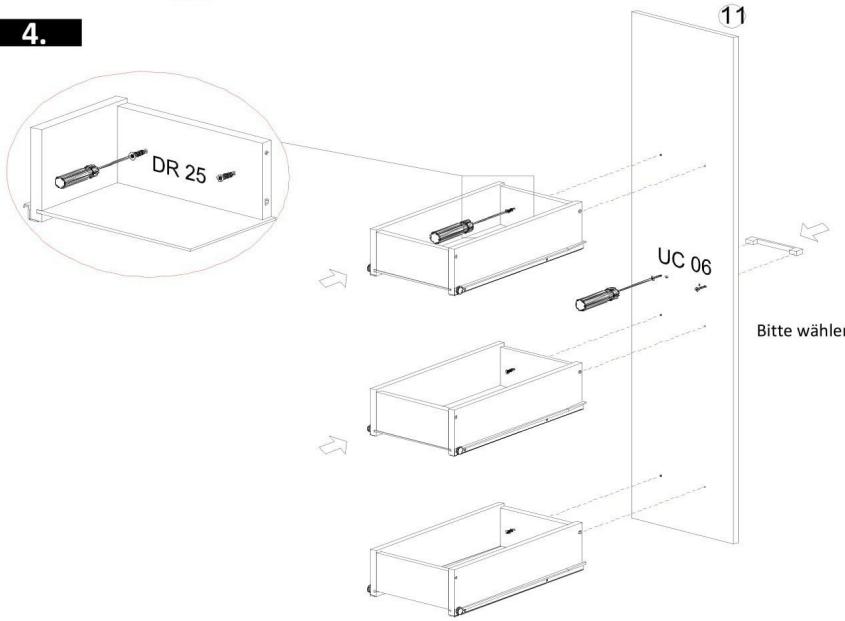

Bitte wählen Sie zum gewählten Griff den richtigen Bohrungsabstand aus.

NEG-Novex Grosshandelsgesellschaft für
Elektro- und Haustechnik GmbH
Chenoverstraße 5
67117 Limburgerhof
http://www.respekta.info

APO30KW1 Apothekerschrank mit Arbeitsplatte Seite 3 von 4

respekta® Kitchen Economy

5. **6.** **7.**

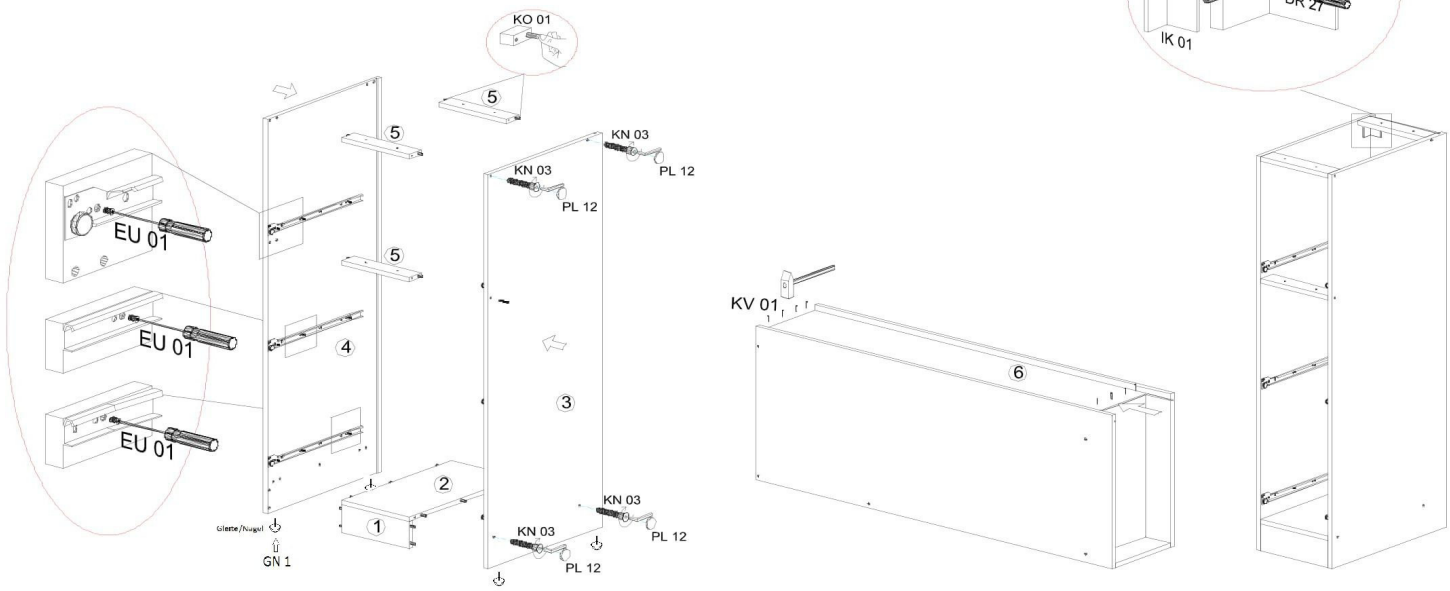

NEG-Novex Grosshandelsgesellschaft für
Elektro- und Haustechnik GmbH
Chenoverstraße 5
67117 Limburgerhof
http://www.respekta.info

APO30KW1 Apothekerschrank mit Arbeitsplatte Seite 4 von 4

respekta® Kitchen Economy

8. **9.**

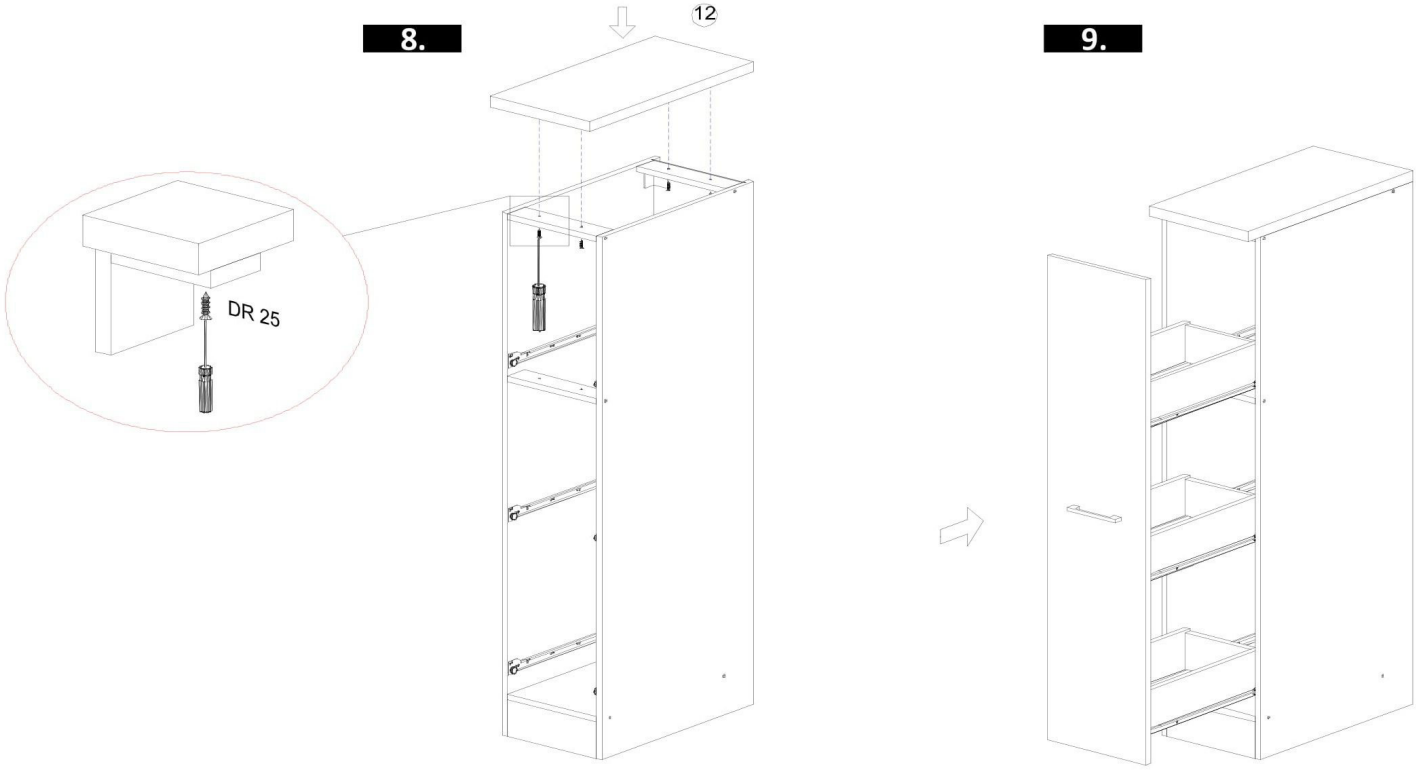

Falls beim Ausziehen die Tür nicht leicht genug funktioniert bitte die Schrauben DR25 lösen. Beginnen Sie mit der mitlleren Schublade.
So kommt die Schublade auf die richtige Position und so können Sie auch die Schrauben DR25 richtig einschrauben.
ACHTUNG!
Während der Einstellung muss die Tür mindestens von zwei Schubladen stabilisiert werden.

NEG-Novex Grosshandelsgesellschaft für
Elektro- und Haustechnik GmbH
Chenoverstraße 5
67117 Limburgerhof
http://www.respekta.info